BATERÍA Y CARGADOR

PARA LA SERIE JAM² 7

INSTRUCCIONES DE USO ORIGINALES
ESPAÑOL

Versión 2 I 18/08/2022

FOCUS

BATERÍA Y CARGADOR

PARA LA SERIE JAM² 7

ESTIMADA CLIENTE,
ESTIMADO CLIENTE:

En estas instrucciones encontrará información sobre el funcionamiento y el cuidado de su batería y el cargador correspondiente. Lea atentamente este manual y todas las instrucciones de seguridad antes de cargar por primera vez la batería y conserve el manual para futuras consultas.

1. INDICACIONES DE SEGURIDAD

⚠ ADVERTENCIAS

LESIONES GRAVES DEBIDAS A UN FUNCIONAMIENTO INCORRECTO.

Los niños o las personas que, debido a sus capacidades físicas, psíquicas o sensoriales o a su inexperiencia o desconocimiento, no estén habilitadas para ello no deben manejar la batería ni el cargador sin la vigilancia o las indicaciones de una persona responsable.

APLASTAMIENTO GRAVE POR ACCIONAMIENTO INVOLUNTARIO DEL BOTÓN DE ENCENDIDO.

Retire la batería antes de realizar cualquier ajuste o limpieza de la bicicleta eléctrica o antes de transportarla.

QUEMADURAS GRAVES POR EXPLOSIONES Y/O INCENDIOS.

• Utilice para su bicicleta solo la batería original específicamente aprobada.
• Cargue su batería solo con el cargador original específicamente aprobado.
• No utilice ni cargue baterías dañadas. Nunca transporte usted mismo una batería dañada ni la entregue a un tercero comercial para su transporte. Diríjase a su vendedor especializado.
• No utilice el cargador si observa algún daño. Compruebe la carcasa, los cables y los enchufes antes de cada uso.
• Mantenga la batería alejada del calor excesivo (por ejemplo, fuego, radiadores, luz solar intensa).
• Durante la carga, asegúrese de que haya suficiente ventilación y no coloque la batería ni el cargador cerca o sobre materiales inflamables (por ejemplo, papel, textiles, etc.). Esto también es válido cuando la batería se carga en la propia bicicleta eléctrica. La bicicleta eléctrica debe colocarse de manera que no pueda propagarse un posible incendio (¡cuidado con los suelos de moqueta!).
• Durante la carga, el cargador y la batería no deben estar cubiertos.
• No cargue nunca la batería sin vigilancia.
• No abra la batería ni el cargador.
• No almacene las baterías donde puedan provocar cortocircuitos entre ellas o donde pudieran provocar cortocircuitos por otros materiales conductores (tornillos, clips, llaves, monedas, agujas u otros pequeños objetos de metal).
• No someta la batería a golpes mecánicos, ya que podría dañarse.
• Si la batería emite humo y si aún es posible, sáquela al exterior y deje que arda en un área con arena. Tenga cuidado de no inhalar el humo y avise a los bomberos.
• El cargador está previsto sólo para el uso en interiores. Manténgalo alejado de la lluvia y de la humedad. Utilícelo sobre una superficie seca. Si de todas formas entrara agua en el cargador, saque inmediatamente el conector de la toma de corriente y lleve el cargador a su vendedor especializado para que lo revise.

⚠ **CUIDADO**

LESIONES LEVES POR DAÑOS O FUNCIONAMIENTO INCORRECTO.

• Si de la batería emanan vapores, las vías respiratorias pueden irritarse. En este caso, salga al aire libre y, si sintiera molestias, acuda a un médico.

• Si se escapa líquido de la batería y entra en contacto con la piel, puede irritarla. Retire el líquido de su piel con agua. Si entrara líquido de la batería en los ojos, aclárelos con agua pura y busque atención médica.

NOTA

DAÑOS EN EL EQUIPO POR SOBRETENSIÓN.

Las baterías están sujetas a los requisitos del reglamento sobre mercancías peligrosas. Pueden ser transportadas por carretera por el usuario sin otros requisitos. En caso de que sean transportadas por terceros profesionales (p. ej., transporte aéreo, empresa de transportes o de logística) deben respetarse una serie de requisitos especiales para el empaquetado y el marcado. Si tiene preguntas al respecto, diríjase a su vendedor especializado.

2. DATOS TÉCNICOS

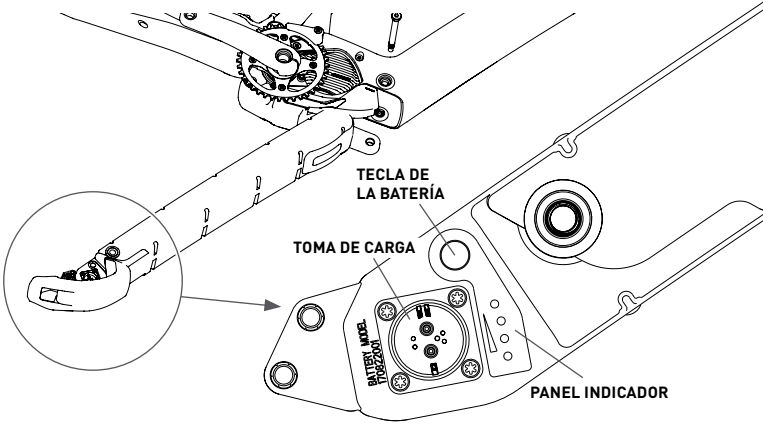

BATERÍA

Números de artículo	170822001 I 10INR22/71-4
Tensión nominal	36 V
Capacidad nominal	19,6 Ah
Energía	720 Wh
Temperatura ambiente admisible en servicio	-10°C - 40°C
Temperatura ambiente admisible durante la carga	0°C - 40°C
Temperatura ambiente admisible durante el almacenamiento	0°C - 20°C
Peso, aprox.	4 kg
Tipo de protección	IPX5

2. DATOS TÉCNICOS

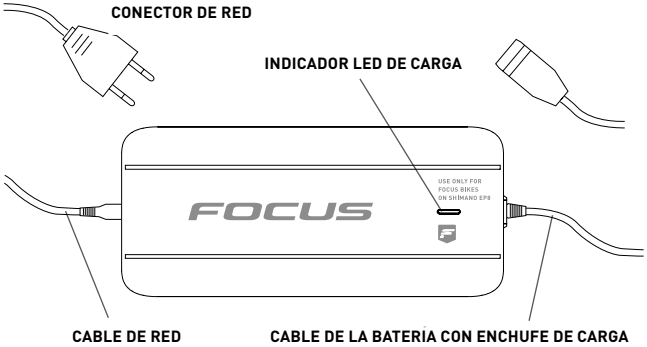

CARGADOR

Número de artículo	BC222360040
Tensión nominal	90 – 240 V
Frecuencia	50/60 Hz
Tensión de carga de la batería	42 V
Corriente de carga (máx.)	4 A
Tiempo de carga (aprox.)	unas 5 horas
Temperatura ambiente admisible durante la carga	0 °C – 40 °C
Temperatura ambiente admisible durante el almacenamiento	-20°C – 65°C

3. BATERÍA

PANEL INDICADOR Y TECLA DE LA BATERÍA

Al pulsar la tecla de la batería, el número y el tipo de parpadeos le informan del estado de la batería.

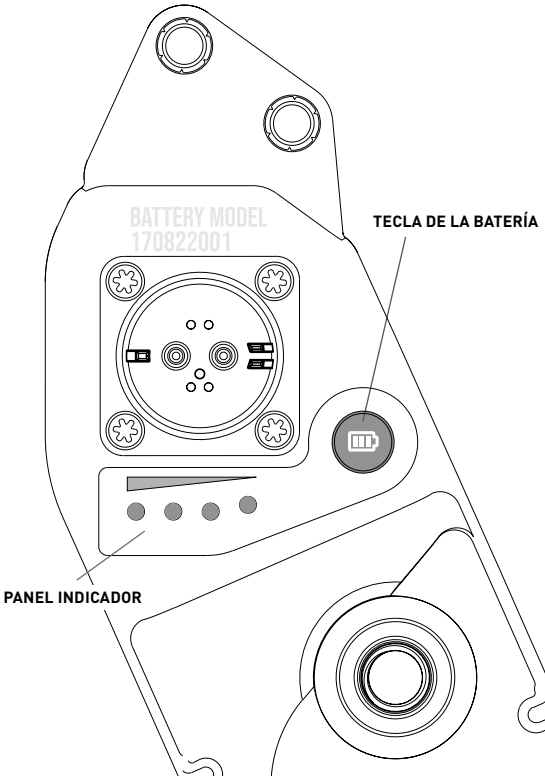

3.1 ESTADO DE CARGA

En reposo, presione brevemente la tecla de la batería.

INDICACIONES VISUALES	DESCRIPCIÓN	ESTADO DE CARGA
●●●●	Se iluminan 4 LEDs.	80 - 100%
●●●	Se iluminan 3 LEDs.	60 - 80%
●●	Se iluminan 2 LEDs.	40 - 60%
●●	Se ilumina 1 LED.	20 - 40%
☀	Parpadea 1 LED.	0 - 20%

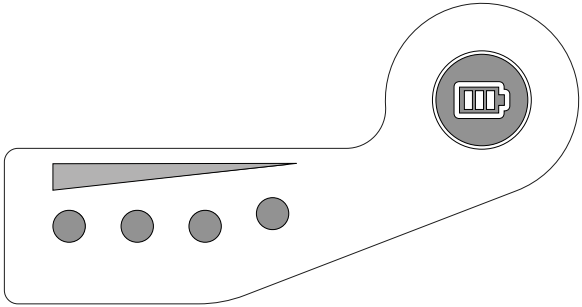

3.2 CAPACIDAD

INFORMACIÓN
La capacidad indica la cantidad de carga eléctrica que la batería puede proporcionar o almacenar. Se indica en amperios por hora (Ah). Incluso con un uso correcto, la capacidad se reduce con el tiempo debido a las reacciones químicas (envejecimiento). Así, disminuye con cada ciclo de carga. Una batería envejece también paulatinamente aunque no se use.

Presione la tecla de la batería.
Se muestra la capacidad máxima disponible de su batería.

3.3. MODO DE REPOSO

INFORMACIÓN
Para evitar una descarga profunda, el sistema de gestión de la batería (BMS) conmuta la batería al modo de reposo. Según el estado de carga, la batería pasará al estado de reposo, como muy tarde, después de 48 horas.

DESPERTAR LA BATERÍA DEL MODO DE REPOSO
Si la batería ha entrado en modo de reposo, puede despertarla fácilmente pulsando brevemente la tecla de la batería.

4. INFORMACIÓN

SOBRE LA CARGA DE LA BATERÍA

Durante la carga, la batería puede permanecer en la bicicleta. También puede extraer la batería y cargarla fuera de ella.

1. Conecte el cable de red con el cargador.
2. Si la batería se está cargando en la bicicleta, mueva la tapa de la toma de carga hacia un lado. A continuación, conecte el enchufe de carga a la toma de carga de la batería hasta que se acople correctamente.
3. Conecte el conector en la toma de corriente. El LED del cargador se ilumina en rojo continuamente. Se muestra el estado de carga.

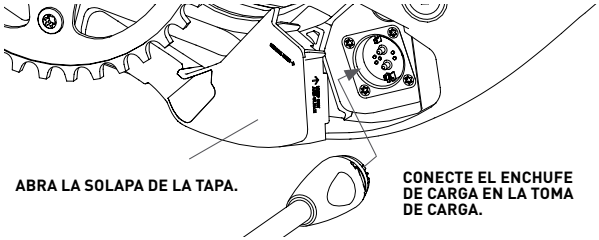

4. Cuando la batería esté totalmente cargada, el cargador se desconecta. El LED del cargador se ilumina en verde fijo. Luego los LEDs se apagan.
5. Desconecte el conector de red de la toma de corriente tras la finalización del proceso de carga.
6. Saque el conector de carga de la toma de carga de la batería.

4.1 INDICACIÓN EN LA BATERÍA DURANTE LA CARGA

INDICACIONES VISUALES	DESCRIPCIÓN	ESTADO DE CARGA
●●●●	Se iluminan 4 LEDs.	80 - 100%
●●●	Se iluminan 3 LEDs.	60 - 80%
●●	Se iluminan 2 LEDs.	40 - 60%
●●	Se ilumina 1 LED.	20 - 40%
☀	Parpadea 1 LED.	0 - 20%

5. EXTRAER Y MONTAR LA BATERÍA

5.1 EXTRACCIÓN DE LA BATERÍA

1. Abra la solapa de la tapa.

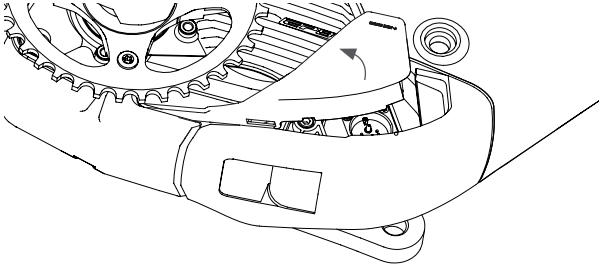

2. Sujete la batería firmemente desde abajo. Gire el tornillo en sentido contrario a las agujas del reloj con una llave Allen de 6 mm y sáquelo.

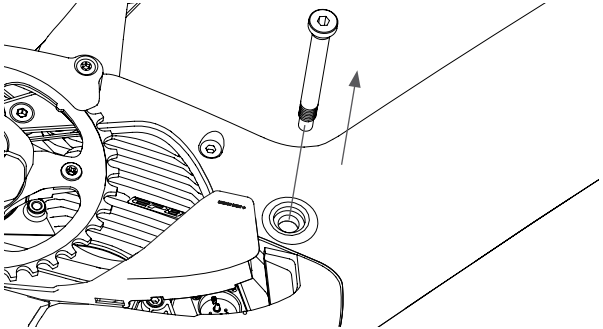

3. Tire de la batería desde el tubo inferior.

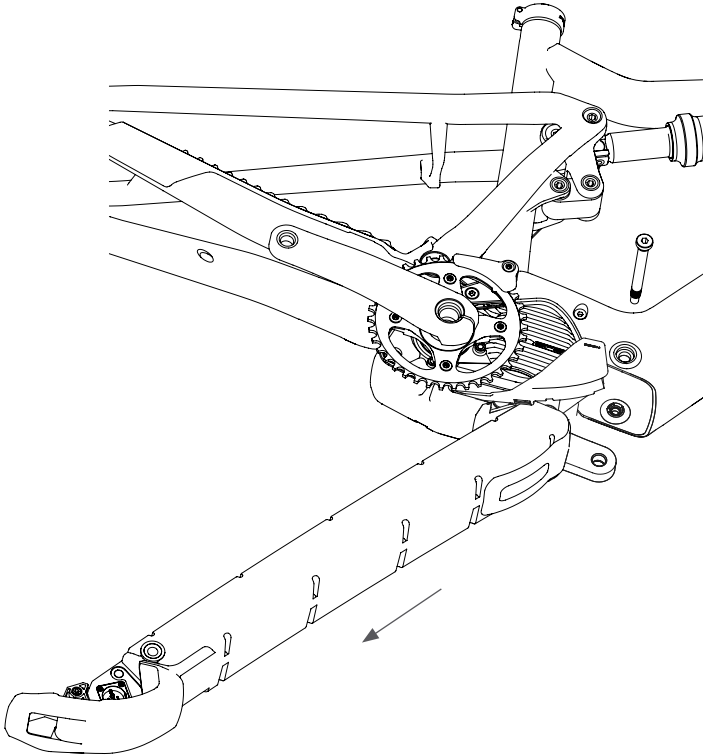

5. EXTRAER Y MONTAR LA BATERÍA

5.2 MONTAJE DE LA BATERÍA

1. Empuje la batería en el tubo inferior.

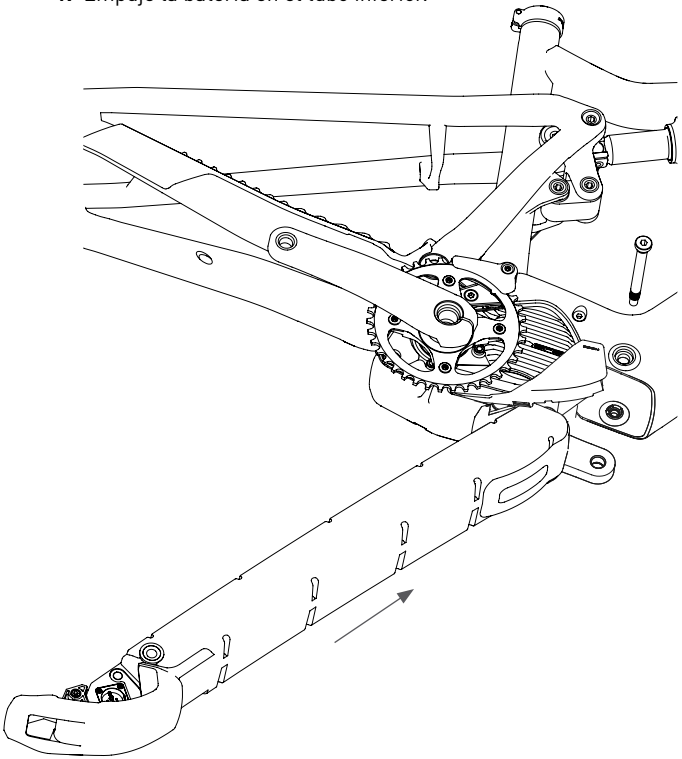

2. Introduzca el tornillo en la abertura y apriételo en el sentido de las agujas del reloj con una llave dinamométrica (llave hexagonal de 6 mm) a 6 Nm.

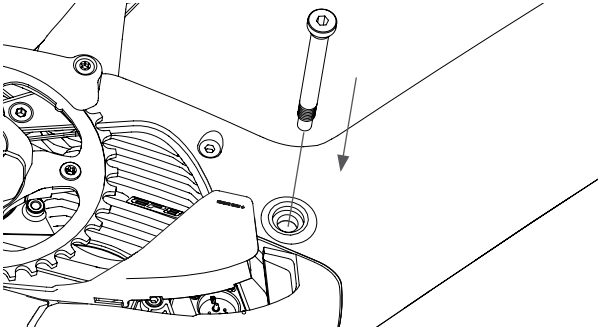

3. Cierre la solapa de la tapa.

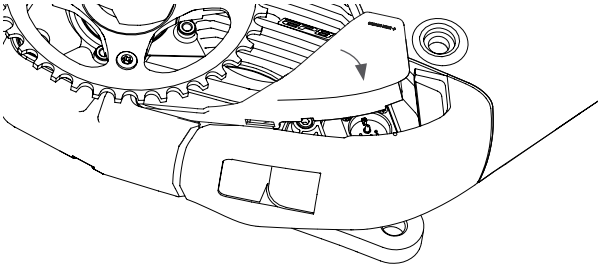

6. LIMPIEZA

⚠ ADVERTENCIA

LESIONES GRAVES POR DESCARGA ELÉCTRICA
Antes de limpiar la batería y/o el cargador, desconéctelos de la red eléctrica.

NOTA

DAÑOS EN LA ELECTRÓNICA POR ENTRADA DE AGUA.
No sumerja la bicicleta ni sus componentes en agua, ni los rocíe con una manguera de agua ni los limpie con un dispositivo de limpieza de alta presión. Aunque las piezas son herméticas, podrían sufrir daños.

SUPERFICIES DAÑADAS POR UNA LIMPIEZA INCORRECTA.
Para la limpieza, no utilice limpiadores que contengan alcohol, disolventes o que sean abrasivos. Tampoco utilice esponjas o cepillos ásperos.

6. 1 LIMPIEZA DE LA BATERÍA

⚠ ADVERTENCIA

APLASTAMIENTO GRAVE POR ACCIONAMIENTO INVOLUNTARIO DEL BOTÓN DE ENCENDIDO.
Extraiga la batería antes de limpiarla.

1. Extraiga la batería de la bicicleta y del cargador.
2. Limpie la carcasa con un trapo suave ligeramente humedecido.
3. Si las conexiones de la batería están sucias, límpielas con un trapo seco y suave.

6. 2 LIMPIEZA DEL CARGADOR

1. Saque el conector de carga de la toma de carga.
2. Saque el conector de red de la toma de corriente.
3. Limpie la carcasa con un trapo suave ligeramente humedecido.
4. Si se ensuciaran las conexiones, límpielas con un trapo seco y suave.

7. ALMACENAMIENTO

7.1 ALMACENAMIENTO DE LA BATERÍA

1. Desmonte la batería de la bicicleta.
2. Almacene la batería en un lugar seco y no muy caluroso.
   La temperatura de almacenamiento debe estar entre 0°C y 20°C.
   La batería no debe recibir la luz directa del sol.

7.2 ALMACENAMIENTO DEL CARGADOR

Almacene la batería en un lugar seco y no muy caluroso. La batería no debe recibir la luz directa del sol.

8. FALLOS Y SU SOLUCIÓN

8. 1 BATERÍA

DESCRIPCIÓN	CAUSA	SOLUCIÓN
La batería se calienta al cargarse.	Temperatura ambiente demasiado alta	Interrumpa inmediatamente el proceso de carga y deje que la batería se enfríe. Cárguela en un entorno más fresco. Si el problema persiste, póngase en contacto con su taller especializado. Si fuera el caso, la batería debe sustituirse.
	Batería dañada	Las baterías dañadas no deben cargarse ni utilizarse de ninguna otra manera. Diríjase a su vendedor especializado. Si fuera el caso, la batería debe sustituirse.
La batería no se carga.	Temperatura ambiente demasiado alta o demasiado baja	Puede cargar la batería en un rango de temperatura ambiente de entre 0 °C y 40 °C.
	Batería dañada	Las baterías dañadas no deben cargarse ni utilizarse de ninguna otra manera. Diríjase a su vendedor especializado. Si fuera el caso, la batería debe sustituirse.
	Cargador defectuoso	Lleve el cargador a su vendedor especializado para que lo controle. En caso necesario, tendrá que sustituirse.
La batería está dañada.	Accidente o caída con la bicicleta o la batería se ha caído.	Las baterías dañadas no deben cargarse ni utilizarse de ninguna otra manera. Diríjase a su vendedor especializado. Si fuera el caso, la batería debe sustituirse.

www.focus-bikes.com

FOCUS BIKES

Rotenwaldstraße 158
70197 Stuttgart
Alemania

Domcilio social:

Kalkhoff Werke GmbH
Europa-Allee 26
49685 Emstek
Alemania

Teléfono: +49 (0)4471 966-0
Fax: +49 (0)4471.966-210

E-mail : info@focus-bikes.com

Sujeto a posibles erratas, errores y modificaciones técnicas.
1973K0023019